1 - 1
ПК 0+55.00

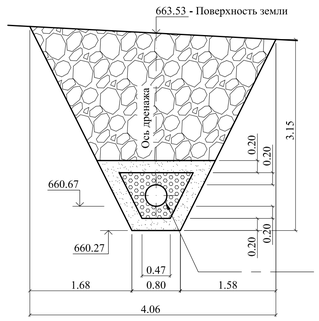

2 - 2
ПК 1+60.00

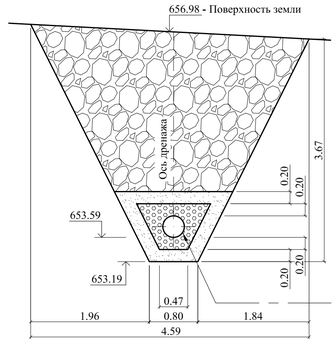

3 - 3
ПК 2+10.00

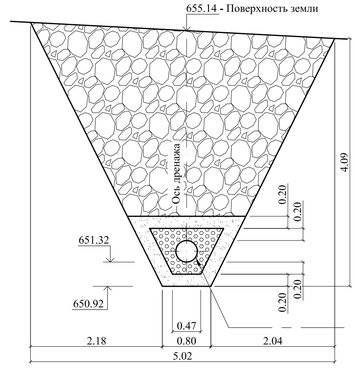

4 - 4
ПК 2+60.00

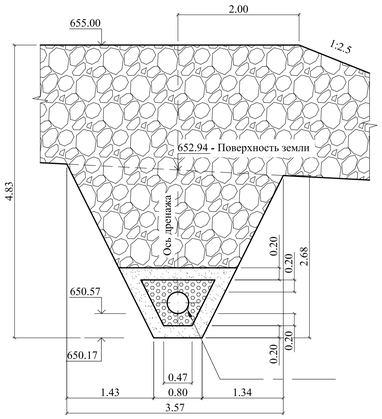

5 - 5
ПК 3+60.00

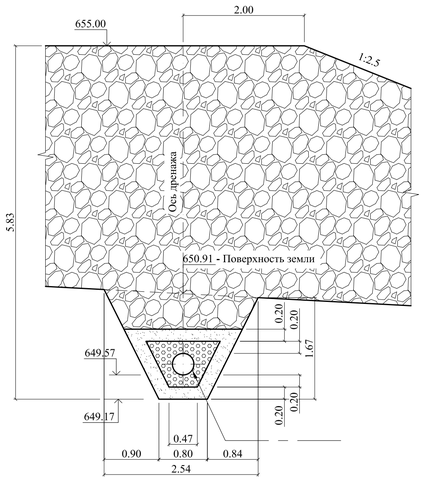

6 - 6
ПК 4+70.00

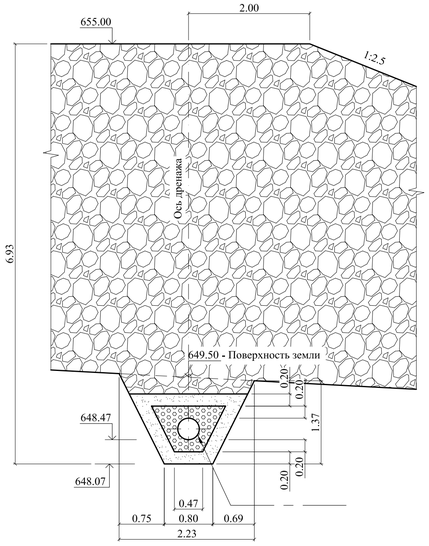

7 - 7
ПК 5+50.00

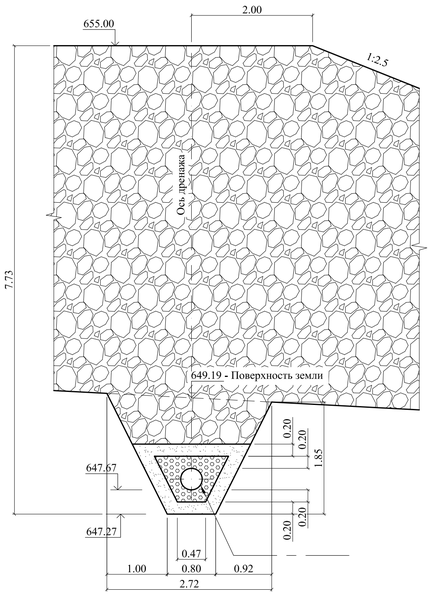

8 - 8
ПК 7+00.00

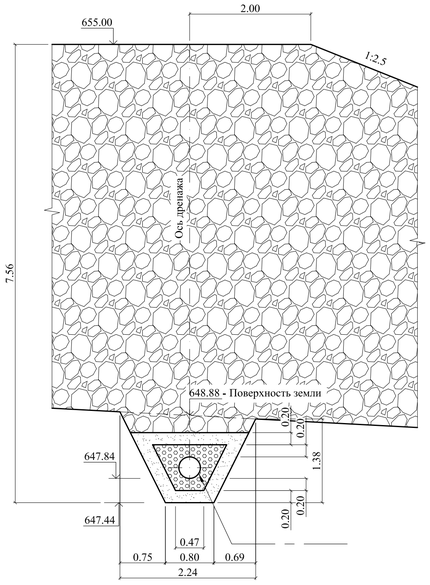

9 - 9
ПК 7+70.00

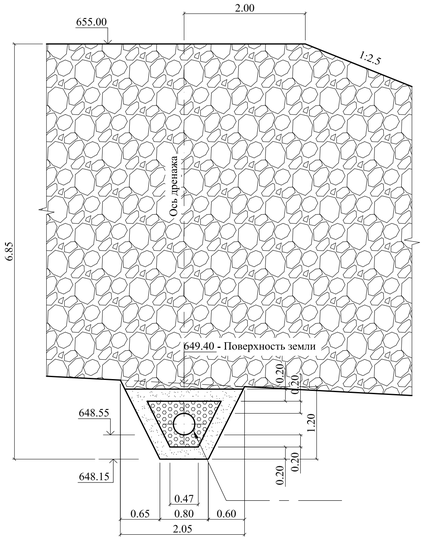

10 - 10
ПК 8+50.00

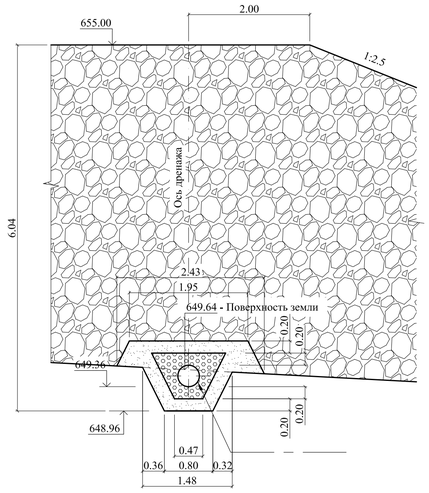

11 - 11
ПК 9+70.00

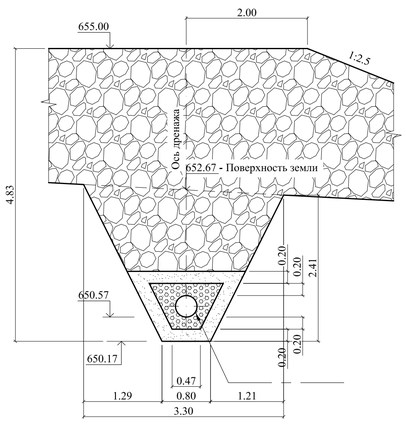

12 - 12
ПК 11+20.00

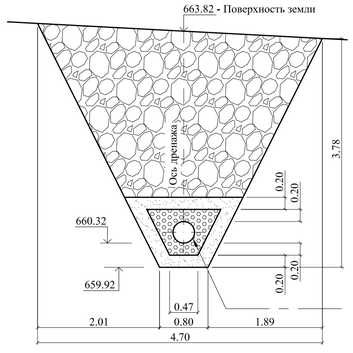

Примечания

1. Гранулометрический состав обратного фильтра подобран таким образом, чтобы исключить любой вид фильтрационных разрушений дренируемого грунта: суффозию (в опасных пределах), контактный выпор, контактный размыв. Грунты основания представлены суглинками с числом пластичности Ip>7 и коэффициентом неоднородности η=d60/d10=2,7. Гранулометрический состав обратного фильтра подобран по графику («Подземные дренажи в промышленном и городском строительстве» С.К.Абрамов). Для первого слоя фильтра используется крупный песок с D50=1 мм. Толщина 1-го слоя составляет 200 мм. В качестве 2-го слоя используется гравий изверженных пород с преобладающим размером частиц 20 мм. Толщина 2-го слоя составляет 200 мм. Коэффициенты неоднородности 1-го и 2-го слоев фильтра должны составлять η=d60/d10≤5, а количество мелких частиц (размером менее 0,1 мм) не более 5%
2. В основании дренажа повсеместно залегает суглинок
3. Лист читается совместно с листами 29, 30

						2267 - 983799- ГС	
						Реконструкция хвостохранилища «Среднее». Этап 1. Наращивание плотины от отм. 665.0 м до отм. 670.0 м. ОАО «ППГХО»	
					2014		
Изм.	Кол.	Лист	№ док.	Подпись	Дата		
Разработал		Аниенкова				Дренаж и дренажная насосная станция	Стадия: Р; Лист: 31; Листов:
Проверил		Кузнецова					
Норм. контр.		Аниенков					
Нач. отдела		Свирдюков				Поперечные профили дренажа	ОАО «ВНИПИпромтехнологии»
Нач. КБПиИ		Карамушка					

Взам. инв. №	Подпись и дата	Инв. № подл. 983799